Рабочая программа дисциплины (модуля) «Системы управления химико-технологическими процессами», включая оценочные материалы

1. Требования к результатам обучения по дисциплине (модулю)

1.1. Перечень компетенций, формируемых дисциплиной (модулем) в процессе освоения образовательной программы

Группа компетенций	Категория компетенций	Коды и содержание компетенций
Универсальные	-	-
Общепрофессиональные	-	ОПК-1. Способен использовать математические, естественнонаучные и инженерные знания для решения задач своей профессиональной деятельности
	-	ОПК-2. Способен использовать современное технологическое и аналитическое оборудование в профессиональной и научно-исследовательской деятельности
	-	ОПК-5. Способен понимать принципы работы современных информационных технологий и использовать их для решения задач профессиональной деятельности
Профессиональные	-	-

1.2. Компетенции и индикаторы их достижения, формируемых дисциплиной (модулем) в процессе освоения образовательной программы

Код компетенции	Код индикатора компетенции	Содержание индикатора компетенции
ОПК-1	ОПК-1.3	Решает задачи профессиональной деятельности, применяя инженерные знания и основы технического регулирования
ОПК-2	ОПК-2.2	Выбирает пути интенсификации технологических процессов производства и совершенствования современного технологического оборудования и приборов
ОПК-2	ОПК-2.3	Анализирует технологический процесс и выбирает технические средства и технологии с учетом экологических последствий их применения
ОПК-5	ОПК-5.1	Применяет средства современных информационных технологий для поиска, хранения, обработки, анализа и представления информации

1.3. Результаты обучения по дисциплине (модулю)

Цель изучения дисциплины (модуля) – дать базовые знания по теории систем управления химико-технологическими процессами (СУ ХТП), привить навыки и умения анализа свойств ХТП, как объектов управления и практического применения технических средств управления.

В результате изучения дисциплины (модуля) обучающийся должен

знать:

- основные понятия теории управления;
- статические и динамические характеристики объектов управления;
- основные виды систем автоматического управления (САУ) и законы регулирования;
- типовые САУ в химической промышленности;
- методы и средства измерения основных технологических параметров;
- устойчивость САУ;
- основные понятия о нелинейных САУ, релейных системах, логических алгоритмах управления, адаптивных и оптимальных системах управления;

уметь:

- определять основные статические и динамические характеристики объектов управления;
- выбирать рациональную систему регулирования технологического процесса;
- оценивать устойчивость САУ;
- выбирать конкретные типы приборов для диагностики ХТП;

владеть:

- методами теории автоматического регулирования, организации и расчёта систем оптимального управления процессами химической технологии.

2. Объем, структура и содержание дисциплины (модуля)

2.1. Объем дисциплины (модуля)

Виды учебной работы	*Формы обучения*
	Очная
Общая трудоемкость: зачетные единицы/часы	4/144
Контактная работа:	72
Занятия лекционного типа	36
Занятия семинарского типа	36
Консультации	0
Промежуточная аттестация: зачет с оценкой	0
Самостоятельная работа (СР)	72

2.2. Темы (разделы) дисциплины (модуля) с указанием отведенного на них количества часов по формам образовательной деятельности

Очная форма обучения

№ п/п	Наименование тем (разделов)	Виды учебной работы (в часах)						
		Контактная работа						СР
		Занятия лекционного типа		Занятия семинарского типа				
		Л	Иные	ПЗ	С	ЛР	Иные	
1.	Основные понятия управления химико-технологическими процессами	8	0	4	0	4	0	18
2.	Основы теории автоматического управления	10	0	6	0	4	0	18
3.	Измерение технологических параметров химико-технологического процесса	8	0	4	0	6	0	18
4.	Основы проектирования автоматических систем управления химико-технологическими процессами	10	0	4	0	4	0	18

Примечания:

Л – лекции, ПЗ – практические занятия, С – семинары, ЛР – лабораторные работы, СР – самостоятельная работа.

2.3. Содержание дисциплины (модуля), структурированное по темам (разделам) и видам работ

Содержание лекционного курса

№ п/п	Наименование тем (разделов)	Содержание лекционного курса
1.	Основные понятия управления химико-технологическими процессами	Значение автоматического управления для развития химической промышленности. Особенности управления химическим предприятием и химико-технологическим процессом. Технико-экономический эффект внедрения автоматизированных систем управления. Роль систем управления в обеспечении безопасности химического производства и охраны окружающей среды. Основные термины и определения. Иерархия управления. Основные принципы управления. Классификация систем управления Функциональная структура САУ. Показатели качества управления.

2.	Основы теории автоматического управления	Математические модели САУ. Динамические характеристики САУ. Использование операционного исчисления для анализа САУ. Типовые динамические звенья. Временные и частотные характеристики. Эквивалентные преобразования структурных схем. Устойчивость линейных САУ с обратной связью. Классификация и основные свойства объектов управления. Методы определения свойств объектов управления. Основные законы регулирования. Регуляторы на основе искусственных нейронных сетей. Цифровые и робастные системы управления. Выбор закона регулирования и определение оптимальных параметров настройки промышленных регуляторов.
3.	Измерение технологических параметров химико-технологического процесса	Государственная система промышленных приборов и средств автоматизации. Основные термины и определения метрологии. Методы измерений. Средства измерительной техники, их статические и динамические свойства. Погрешности измерений. Способы передачи информации на расстояние. Организация дистанционной диагностики ХТП. Измерение основных технологических параметров: давления, температуры, расхода и количества, уровня жидкости и сыпучих материалов, состава и физико-химических свойств веществ.
4.	Основы проектирования автоматических систем управления химико-технологическими процессами	Особенности управления ХТП. Регулирование основных технологических параметров: расхода, давления, температуры, уровня, pH. Технические средства САУ. Основные разновидности управляющих устройств. Типы, характеристики и расчёт исполнительных механизмов и регулирующих органов. Оформление проектного задания на автоматизацию технологического процесса. Выбор точек измерения, контроля, управляемых параметров и управляющих воздействий. Стандарты и условные обозначения для технологических схем. Основные сведения об АСУ ТП в химической промышленности. Примеры АСУ ТП в химической промышленности. Основные выводы по курсу. Современные тенденции в развитии СУ ХТП.

Содержание занятий семинарского типа

№ п/п	Наименование тем (разделов)	Тип	Содержание занятий семинарского типа
1.	Основные понятия управления химико-технологическими процессами	ПЗ	Динамические свойства объектов управления. Модели устойчивых (апериодических, колебательных), нейтральных и неустойчивых объектов управления. Определение параметров математической модели по переходной характеристике объекта управления.
		ЛР	Статические и динамические характеристики системы регулирования. Настройка системы автоматического регулирования расхода с применением ПИД-регулятора.
2.	Основы теории автоматического управления	ПЗ	Структурные схемы. Типовые соединения динамических звеньев. Эквивалентные преобразования структурных схем.
		ЛР	Системы релейного регулирования уровня.
3.	Измерение технологических параметров химико-технологического процесса	ПЗ	Устойчивость линейных САУ с обратной связью. Критерии устойчивости САУ. Расчёт САУ на устойчивость.
		ЛР	Создание системы регулирования давления на базе измерителя-регулятора ОВЕН ТРМ210 и SCADA-системы TRACE MODE.
4.	Основы проектирования автоматических систем управления химико-технологическими процессами	ПЗ	Выбор закона регулирования, исходя из свойств объекта управления и требований к качеству управления. Определение оптимальных параметров настройки промышленных регуляторов.

		ЛР	Настройки цифрового регулятора температуры ТЕРМОДАТ 25К5 применительно к системам регулирования температуры.

Содержание самостоятельной работы

№ п/п	Наименование тем (разделов)	Содержание самостоятельной работы
1.	Основные понятия управления химико-технологическими процессами	Повторение лекционного материала. Подготовка к практическим занятиям
2.	Основы теории автоматического управления	Повторение лекционного материала. Подготовка к практическим занятиям
3.	Измерение технологических параметров химико-технологического процесса	Повторение лекционного материала. Подготовка к практическим занятиям
4.	Основы проектирования автоматических систем управления химико-технологическими процессами	Повторение лекционного материала. Подготовка к практическим занятиям

3. Оценочные материалы для проведения текущего контроля успеваемости и промежуточной аттестации обучающихся по дисциплине (модулю)

По дисциплине (модулю) предусмотрены следующие виды контроля качества освоения:

- текущий контроль успеваемости;
- промежуточная аттестация обучающихся по дисциплине (модулю).

3.1. Оценочные материалы для проведения текущей аттестации по дисциплине (модулю)

№ п/п	Контролируемые темы (разделы)	Наименование оценочного средства
1.	Основные понятия управления химико-технологическими процессами	Контрольная работа
2.	Основы теории автоматического управления	Контрольная работа
3.	Измерение технологических параметров химико-технологического процесса	Контрольная работа
4.	Основы проектирования автоматических систем управления химико-технологическими процессами	Контрольная работа

3.1.1 Типовые контрольные задания или иные материалы, необходимые для оценки знаний, умений, навыков и (или) опыта деятельности в процессе текущего контроля успеваемости

Контрольный работа

Контрольная работа по теме 1

1. Концентрация продукта реакции на выходе из реактора с мешалкой (c, моль/м^3) зависит от расхода подаваемого в реактор реагента (F, кг/мин) в соответствии с уравнением:

$$3\frac{dc(\tau)}{d\tau} + c(\tau) = F(\tau - 2)$$

где постоянная времени и время запаздывания даны в минутах.

Определите, как будет меняться концентрация продукта (c), после ступенчатого изменения расхода реагента от 3 кг/мин до 5 кг/мин, если перед этим реактор находился в статическом режиме (c_0 найти из уравнения статики). Нарисуйте соответствующую кривую отклика.

При решении необходимо преобразовать исходное уравнение к уравнению в отклонениях от первоначального статического режима, сделав тем самым начальные условия нулевыми, и решить его с помощью преобразования Лапласа.

2. Импульсная переходная характеристика статического звена первого порядка изображена на рисунке:

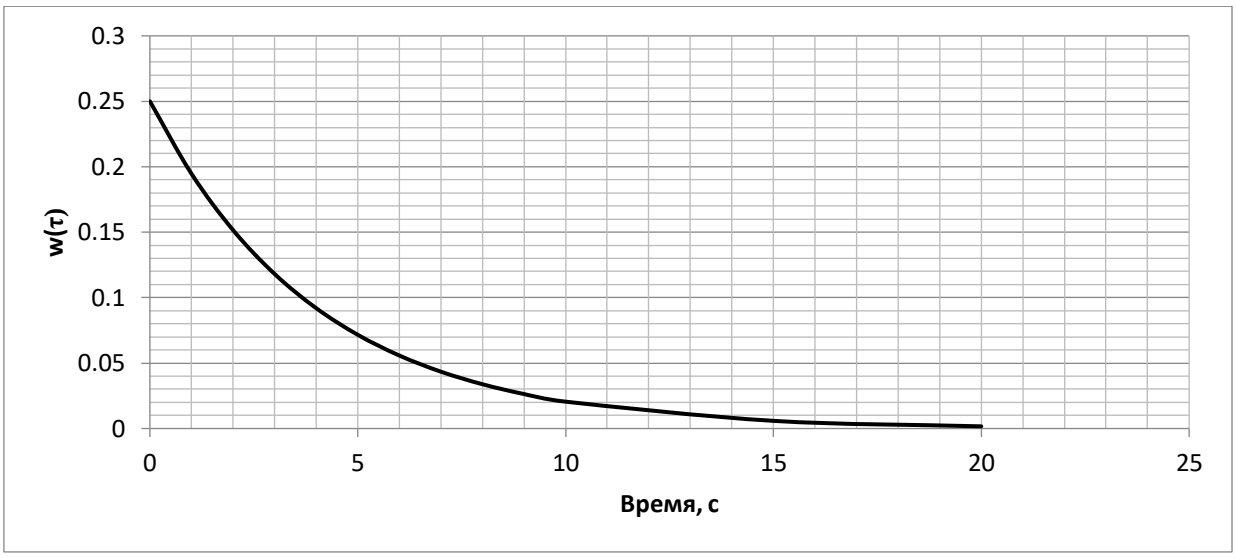

Найдите параметры передаточной функции этого звена,

Найдите отклик полученного звена на входное воздействие x=2τ·1(τ) и изобразите его графически.

3. Дана передаточная функция объекта:

$$W(s) = \frac{1}{3s}$$

Определите, какому типовому динамическому звену соответствует объект. Получите переходную функцию звена и нарисуйте соответствующую кривую разгона. Найдите отклик звена на входное воздействие x=3τ·1(τ).

Контрольная работа по теме 2

1. Дана комбинация динамических звеньев:

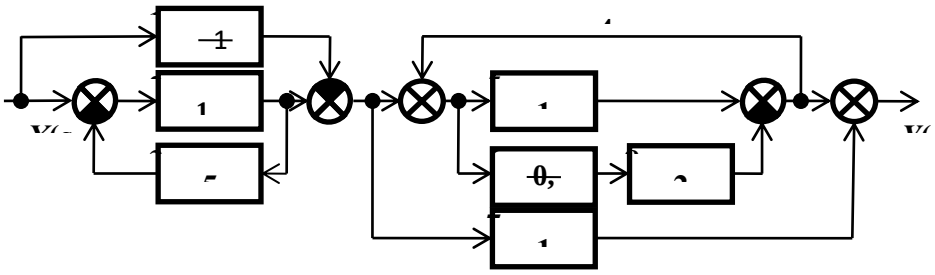

Назовите звенья. Получите передаточную функцию комбинации. Какому типовому динамическому звену эквивалентна комбинация? Постройте рамповую переходную характеристику полученного звена.

2. На рисунке приведена схема регулятора.

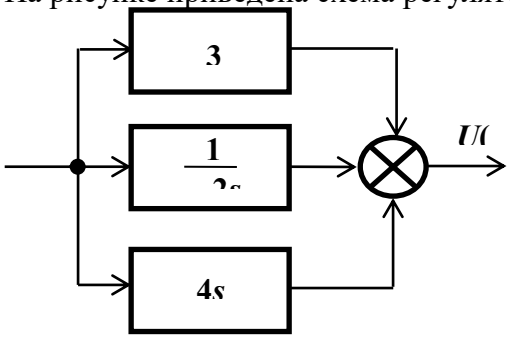

Получите его передаточную функцию. Какой закон регулирования реализуется? Постройте переходную характеристику регулятора.

3. Идеальное интегрирующее звено. Пример. Передаточная функция идеального интегрирующего звена.

Контрольная работа по теме 3, 4

Для напорного бака при небольших изменениях уровня справедлива зависимость, связывающая уровень жидкости в баке и расход на линии притока в бак:

$$2\frac{dL}{d\tau} + L = 1{,}6\,F,$$

где L, м □ уровень жидкости в напорном баке; F, м^3/мин □ приток жидкости в напорный бак.

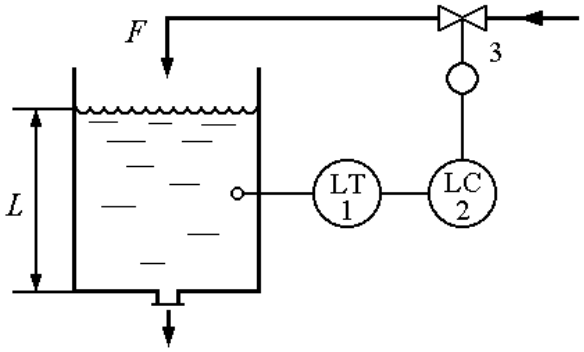

Уровень в напорном баке регулируется изменением притока. В систему автоматического регулирования входят: напорный бак, датчик уровня 1, регулятор 2, исполнительное устройство 3 (исполнительный механизм с регулирующим клапаном). Измерительный прибор и исполнительное устройство имеют передаточные функции

$$W_1(s) = \frac{1}{0{,}1s + 1},$$

$$W_3(s) = \frac{5}{0{,}5s + 1}.$$

Регулятор 2 формирует пропорциональный закон регулирования.

Постоянная времени в уравнении и передаточных функциях дана в минутах.

1) Определите, как будет меняться уровень L(□), если в момент, когда напорный бак находился в статическом режиме, а регулятор уровня был отключён, произошло ступенчатое изменение расхода F на линии притока от 2,0 м^3/мин до 2,2 м^3/мин.

2) Определите коэффициент усиления регулятора, при котором система регулирования будет иметь запас устойчивости по амплитуде 40%.

3.1.2. Методические материалы, определяющие процедуры оценивания знаний, умений, навыков и (или) опыта деятельности в ходе текущего контроля успеваемости

Контрольная работа

Оценивается не только глубина знаний поставленных вопросов, но и умение изложить письменно.

Критерии оценивания: последовательность, полнота, логичность изложения, анализ различных точек зрения, самостоятельное обобщение материала. Изложение материала без фактических ошибок.

Оценка *«отлично»* ставится в случае, когда соблюдены все критерии.

Оценка *«хорошо»* ставится, если обучающийся твердо знает материал, грамотно и по существу излагает его, знает практическую базу, но допускает несущественные погрешности.

Оценка *«удовлетворительно»* ставится, если обучающийся освоил только основной материал, но не знает отдельных деталей, допускает неточности, недостаточно правильные формулировки, нарушает последовательность в изложении материала, затрудняется с ответами, показывает отсутствие должной связи между анализом, аргументацией и выводами.

Оценка *«неудовлетворительно»* ставится, если обучающийся не отвечает на поставленные вопросы.

3.2. Оценочные материалы для проведения промежуточной аттестации

3.2.1. Критерии оценки результатов обучения по дисциплине (модулю)

Шкала оценивания	Результаты обучения	Показатели оценивания результатов обучения
ОТЛИЧНО	Знает:	- обучающийся глубоко и всесторонне усвоил материал, уверенно, логично, последовательно и грамотно его излагает, опираясь на знания основной и дополнительной литературы, - на основе системных научных знаний делает квалифицированные выводы и обобщения, свободно оперирует категориями и понятиями.
	Умеет:	- обучающийся умеет самостоятельно и правильно решать учебно-профессиональные задачи или задания, уверенно, логично, последовательно и аргументировано излагать свое решение, используя научные понятия, ссылаясь на нормативную базу.
	Владеет:	- обучающийся владеет рациональными методами (с использованием рациональных методик) решения сложных профессиональных задач, представленных деловыми играми, кейсами и т.д.; При решении продемонстрировал навыки - выделения главного, - связкой теоретических положений с требованиями руководящих документов, - изложения мыслей в логической последовательности, - самостоятельного анализа факты, событий, явлений, процессов в их взаимосвязи и диалектическом развитии.
ХОРОШО	Знает:	- обучающийся твердо усвоил материал, достаточно грамотно его излагает, опираясь на знания основной и дополнительной литературы, - затрудняется в формулировании квалифицированных выводов и обобщений, оперирует категориями и понятиями, но не всегда правильно их верифицирует.
	Умеет:	- обучающийся умеет самостоятельно и в основном правильно решать учебно-профессиональные задачи или задания, уверенно, логично, последовательно и аргументировано излагать свое решение, не в полной мере используя научные понятия и ссылки на нормативную базу.
	Владеет:	- обучающийся в целом владеет рациональными методами решения сложных профессиональных задач, представленных деловыми играми, кейсами и т.д.; При решении смог продемонстрировать достаточность, но не глубинность навыков, - выделения главного, - изложения мыслей в логической последовательности, - связки теоретических положений с требованиями руководящих документов, - самостоятельного анализа факты, событий, явлений, процессов в их взаимосвязи и диалектическом развитии.
УДОВЛЕТВО-РИТЕЛЬНО	Знает:	- обучающийся ориентируется в материале, однако затрудняется в его изложении; - показывает недостаточность знаний основной и дополнительной литературы; - слабо аргументирует научные положения; - практически не способен сформулировать выводы и обобщения; - частично владеет системой понятий.
	Умеет:	- обучающийся в основном умеет решить учебно-профессиональную задачу или задание, но допускает ошибки, слабо аргументирует свое решение, недостаточно использует научные понятия и руководящие документы.
	Владеет:	- обучающийся владеет некоторыми рациональными методами решения сложных профессиональных задач, представленных деловыми играми, кейсами и т.д.; При решении продемонстрировал недостаточность навыков - выделения главного,

		- изложения мыслей в логической последовательности, - связки теоретических положений с требованиями руководящих документов, - самостоятельного анализа факты, событий, явлений, процессов в их взаимосвязи и диалектическом развитии.
НЕУДОВЛЕТВО-РИТЕЛЬНО	Знает:	- обучающийся не усвоил значительной части материала; - не может аргументировать научные положения; - не формулирует квалифицированных выводов и обобщений; - не владеет системой понятий.
	Умеет:	обучающийся не показал умение решать учебно-профессиональную задачу или задание.
	Владеет:	не выполнены требования, предъявляемые к навыкам, оцениваемым «удовлетворительно».

3.2.2. Контрольные задания и/или иные материалы для проведения промежуточной аттестации

Список вопросов для устных ответов (варианты теста)

1. Понятие типового динамического звена. Применение звеньев. Основные типы звеньев и их характеристики.
2. Использование преобразования Лапласа при рассмотрении систем автоматического регулирования (примеры).
3. Передаточные функции. Их получение и использование.
4. Частотная передаточная функция. Применение, примеры.
5. Передаточные функции типовых комбинаций звеньев.
6. Изменение свойств динамического звена с помощью обратной связи (примеры).
7. Получение временных характеристик объекта экспериментально и из его дифференциального уравнения, их использование.
8. Частотные характеристики звеньев.
9. Исследование систем управления с помощью частотных характеристик.
10. Статические звенья нулевого и первого порядка, их характеристики, примеры.
11. Статические звенья второго порядка: уравнение, характеристики, основные свойства.
12. Идеальное интегрирующее звено: уравнение, характеристики, основные свойства.
13. Звено запаздывания: уравнение, характеристики, примеры.
14. Дифференцирующие звенья: уравнение, характеристики, основные свойства.
15. Устойчивость систем автоматического регулирования.
16. Предельное усиление регулятора и обеспечение запаса устойчивости.
17. Определение устойчивости систем автоматического регулирования с помощью частотного критерия устойчивости Найквиста.
18. Определение параметров настройки регулятора с помощью частотного критерия устойчивости Найквиста.
19. Статические, нейтральные и неустойчивые объекты регулирования.
20. Самовыравнивание объектов регулирования: характеристики, примеры.
21. Объекты регулирования с сосредоточенными параметрами и с распределёнными параметрами. Особенности регулирования объектов с распределёнными параметрами.
22. Выбор закона действия регулятора и параметров его настройки в зависимости от свойств объекта регулирования.
23. Влияние свойств объекта регулирования: на выбор структуры системы регулирования; на выбор закона действия регулятора; на качество регулирования.
24. Основные линейные законы регулирования: уравнения, основные свойства, примеры.
25. Классификация и особенности законов регулирования.
26. Пропорциональный закон регулирования: уравнение, основные свойства, характеристики.

27. Пропорциональный и пропорционально-дифференциальный законы регулирования: уравнения, характеристики, основные свойства.
28. Интегральный закон регулирования: уравнение, характеристики, основные свойства.
29. Пропорционально-интегральный закон регулирования: уравнение, характеристики, основные свойства.
30. Пропорционально-интегрально-дифференциальный закон регулирования: уравнение, характеристики, основные свойства.
31. Регулирование с предварением. Пропорционально-дифференциальный и пропорционально-интегрально-дифференциальный законы регулирования.
32. Основные методы измерения: их особенности, достоинства, недостатки, примеры.
33. Компенсационный метод измерения (на примере электрических измерений).
34. Структурная схема измерительной системы (устройства). Функции приборов автоматического контроля.
35. Структурные схемы цифрового измерительного устройства и измерительного канала информационно-измерительной системы.
36. Статические свойства измерительных приборов.
37. Статические и динамические свойства средств измерения и других элементов САР, их влияние на качество регулирования.
38. Переходные характеристики средств измерения.
39. Погрешности измерений.
40. Измерение электрического сопротивления как носителя информации о состоянии химико-технологического процесса.
41. Измерение электрического напряжения как носителя информации о состоянии химико-технологического процесса.
42. Измерительные преобразователи. Структура и надёжность измерительных преобразователей.
43. Классификация приборов для измерения температуры.
44. Погрешности измерения температуры контактным и бесконтактным методами.
45. Термоэлектрические термометры.
46. Термоэлектрические термометры и термометры сопротивления.
47. Измерение температуры с помощью термоэлектрических преобразователей (термопар).
48. Измерение температуры с помощью манометрических термометров и термометров расширения.
49. Измерение температуры бесконтактным методом.
50. Термометры излучения.
51. Основные конструкции приборов для измерения давления. Защита манометров от воздействия агрессивных, горячих и загрязнённых сред.
52. Измерение расхода газов и жидкостей. Расходомеры переменного и постоянного перепада давления.
53. Измерение расхода газов и жидкостей. Электромагнитный, ультразвуковой, вихревой и кориолисов расходомеры.
54. Измерение расхода газов и жидкостей на основе тепловых явлений.
55. Объёмные счётчики газа и жидкости.
56. Измерение уровня жидкости. Гидростатические, ёмкостные, ультразвуковые уровнемеры.
57. Термокондуктометрический и термохимический газоанализаторы.
58. Термомагнитный газоанализатор.
59. Газоанализаторы инфракрасного поглощения.
60. Назначение, цели и функции систем управления химико-технологическими процессами.

61. Особенности управления химико-технологическими процессами. Основные типы систем автоматического регулирования.
62. Классификация регуляторов по различным признакам.
63. Классификация систем автоматического управления по различным признакам.
64. Системы автоматического управления без обратной связи и с обратной связью. Комбинированные системы управления.
65. Регулирование без обратной связи (регулирование по возмущающему воздействию).
66. Одноконтурные и многоконтурные системы автоматического регулирования.
67. Многоконтурные системы автоматического регулирования (системы каскадного и связанного регулирования).
68. Функциональная структура системы автоматического регулирования.
69. Критерии (показатели) качества регулирования.
70. Исполнительные устройства САР.
71. Исполнительные механизмы систем автоматического регулирования.
72. Регулирующие органы САР: конструкция, характеристики, свойства.
73. Классификация и характеристики регулирующих органов САР.
74. SCADA-системы: назначение, основные задачи, возможности.

3.2.3. Методические материалы, определяющие процедуры оценивания знаний, умений, навыков в ходе промежуточной аттестации

Процедура оценивания знаний (тест)

Предлагаемое количество заданий	20
Последовательность выборки	Определена по разделам
Критерии оценки	- правильный ответ на вопрос
«5» если	правильно выполнено 90-100% тестовых заданий
«4» если	правильно выполнено 70-89% тестовых заданий
«3» если	правильно выполнено 50-69% тестовых заданий

Процедура оценивания знаний (устный ответ)

Предел длительности	10 минут
Предлагаемое количество заданий	2 вопроса
Последовательность выборки вопросов из каждого раздела	Случайная
Критерии оценки	- требуемый объем и структура - изложение материала без фактических ошибок - логика изложения - использование соответствующей терминологии - стиль речи и культура речи - подбор примеров их научной литературы и практики
«5» если	требования к ответу выполнены в полном объеме
«4» если	в целом выполнены требования к ответу, однако есть небольшие неточности в изложении некоторых вопросов
«3» если	требования выполнены частично – не выдержан объем, есть фактические ошибки, нарушена логика изложения, недостаточно используется соответствующая терминологии

Процедура оценивания умений и навыков (решение проблемно-аналитических и практических учебно-профессиональных задач)

Предлагаемое количество заданий	1
Последовательность выборки	Случайная
Критерии оценки:	- выделение и понимание проблемы - умение обобщать, сопоставлять различные точки зрения - полнота использования источников - наличие авторской позиции - соответствие ответа поставленному вопросу - использование социального опыта, материалов СМИ, статистических данных - логичность изложения - умение сделать квалифицированные выводы и обобщения с точки зрения решения профессиональных задач

	- умение привести пример - опора на теоретические положения - владение соответствующей терминологией
«5» если	требования к ответу выполнены в полном объеме
«4» если	в целом выполнены требования к ответу, однако есть небольшие неточности в изложении некоторых вопросов. Затрудняется в формулировании квалифицированных выводов и обобщений
«3» если	требования выполнены частично – пытается обосновать свою точку зрения, однако слабо аргументирует научные положения, практически не способен самостоятельно сформулировать выводы и обобщения, не видит связь с профессиональной деятельностью

4. Учебно-методическое и материально-техническое обеспечение дисциплины (модуля)

4.1. Электронные учебные издания

1. Комиссаров, Ю. А. Процессы и аппараты химической технологии. В 5 ч. Часть 1 : учебник для вузов / Ю. А. Комиссаров, Л. С. Гордеев, Д. П. Вент ; под редакцией Ю. А. Комиссарова. — 2-е изд., перераб. и доп. — Москва : Издательство Юрайт, 2023. — 216 с. — (Высшее образование). — ISBN 978-5-534-09099-4. — Текст : электронный // Образовательная платформа Юрайт [сайт]. — URL: https://urait.ru/bcode/515341.
2. Комиссаров, Ю. А. Процессы и аппараты химической технологии. В 5 ч. Часть 2 : учебник для вузов / Ю. А. Комиссаров, Л. С. Гордеев, Д. П. Вент ; под редакцией Ю. А. Комиссарова. — 2-е изд., перераб. и доп. — Москва : Издательство Юрайт, 2023. — 227 с. — (Высшее образование). — ISBN 978-5-534-09101-4. — Текст : электронный // Образовательная платформа Юрайт [сайт]. — URL: https://urait.ru/bcode/515481.
3. Комиссаров, Ю. А. Процессы и аппараты химической технологии. В 5 ч. Часть 3 : учебник для вузов / Ю. А. Комиссаров, Л. С. Гордеев, Д. П. Вент ; под редакцией Ю. А. Комиссарова. — 2-е изд., перераб. и доп. — Москва : Издательство Юрайт, 2023. — 246 с. — (Высшее образование). — ISBN 978-5-534-09102-1. — Текст : электронный // Образовательная платформа Юрайт [сайт]. — URL: https://urait.ru/bcode/515482.
4. Комиссаров, Ю. А. Процессы и аппараты химической технологии. В 5 ч. Часть 4 : учебник для вузов / Ю. А. Комиссаров, Л. С. Гордеев, Д. П. Вент ; под редакцией Ю. А. Комиссарова. — 2-е изд., перераб. и доп. — Москва : Издательство Юрайт, 2023. — 323 с. — (Высшее образование). — ISBN 978-5-534-09103-8. — Текст : электронный // Образовательная платформа Юрайт [сайт]. — URL: https://urait.ru/bcode/515900.
5. Комиссаров, Ю. А. Процессы и аппараты химической технологии. В 5 ч. Часть 5 : учебник для вузов / Ю. А. Комиссаров, Л. С. Гордеев, Д. П. Вент ; под редакцией Ю. А. Комиссарова. — 2-е изд., перераб. и доп. — Москва : Издательство Юрайт, 2023. — 208 с. — (Высшее образование). — ISBN 978-5-534-09104-5. — Текст : электронный // Образовательная платформа Юрайт [сайт]. — URL: https://urait.ru/bcode/515901.
6. Химико-технологические процессы : учебник и практикум для вузов / Ю. А. Комиссаров, М. Б. Глебов, Л. С. Гордеев, Д. П. Вент. — 2-е изд., испр. и доп. — Москва : Издательство Юрайт, 2023. — 340 с. — (Высшее образование). — ISBN 978-5-534-09169-4. — Текст : электронный // Образовательная платформа Юрайт [сайт]. — URL: https://urait.ru/bcode/515192.

4.2. Электронные образовательные ресурсы

1. Электронная библиотечная система «ЭБС ЮРАЙТ» Biblio-online.ru (ЭБС «Юрайт») [Электронный ресурс]. – URL: https://urait.ru/.

2. Электронно-библиотечная система ZNANIUM [Электронный ресурс]. – URL: https://znanium.com/.
3. Электронная библиотечная система «Консультант студента» [Электронный ресурс]. – URL: https://www.studentlibrary.ru/.
4. e-Library.ru: Научная электронная библиотека [Электронный ресурс]. – URL: http://elibrary.ru/.
5. Научная электронная библиотека «КиберЛенинка» [Электронный ресурс]. – URL: http://cyberleninka.ru/.
6. Информационная система «Единое окно доступа к образовательным ресурсам» [Электронный ресурс]. – URL: http://window.edu.ru/.
7. Федеральный центр информационно-образовательных ресурсов [Электронный ресурс]. – URL: http://fcior.edu.ru/.

4.3. Современные профессиональные базы данных и информационные справочные системы

Обучающимся обеспечен доступ (удаленный доступ) к ниже следующим современным профессиональным базам данных и информационным справочным системам:

1. Словари и энциклопедии на Академике [Электронный ресурс]. – URL: http://dic.academic.ru.
2. Система информационно-правового обеспечения «Гарант» [Электронный ресурс]. – URL: http://ivo.garant.ru/.

4.4. Комплект лицензионного и свободно распространяемого программного обеспечения, в том числе отечественного производства

1. Лицензионное программное обеспечение: операционная система Microsoft Windows, пакет офисных приложений Microsoft Office.
2. Свободно распространяемое программное обеспечение: свободные пакеты офисных приложений Apache Open Office, LibreOffice.
3. Программное обеспечение отечественного производства: справочно-правовая система «Гарант» (Электронный периодический справочник «Система ГАРАНТ»), образовательная платформа ЮРАЙТ (Электронная библиотечная система «ЭБС ЮРАЙТ» Biblio-online.ru (ЭБС «Юрайт»)), электронно-библиотечная система ZNANIUM, электронная библиотечная система «Консультант студента».

4.5. Оборудование и технические средства обучения

Для реализации дисциплины (модуля) используются учебные аудитории для проведения учебных занятий, которые оснащены оборудованием и техническими средствами обучения, и помещения для самостоятельной работы обучающихся, которые оснащены компьютерной техникой с возможностью подключения к сети «Интернет» и обеспечены доступом в электронную информационно-образовательную среду РХТУ им. Д.И. Менделеева. Допускается замена оборудования его виртуальными аналогами.

Наименование учебных аудиторий для проведения учебных занятий и помещений для самостоятельной работы*	**Оснащенность учебных аудиторий для проведения учебных занятий и помещений для самостоятельной работы оборудованием и техническими средствами обучения**
Учебные аудитории для проведения учебных занятий	Учебная аудитория укомплектована специализированной мебелью, отвечающей всем установленным нормам и требованиям, оборудованием и техническими средствами обучения (мобильное мультимедийное оборудование).
Помещение для самостоятельной работы	Помещение оснащено компьютерной техникой с возможностью подключения к сети «Интернет» и обеспечением доступа в электронную информационно-образовательную среду РХТУ им. Д.И. Менделеева и к ЭБС.

* Номер конкретной аудитории указан в приказе об аудиторном фонде, расписании учебных занятий и расписании промежуточной аттестации.